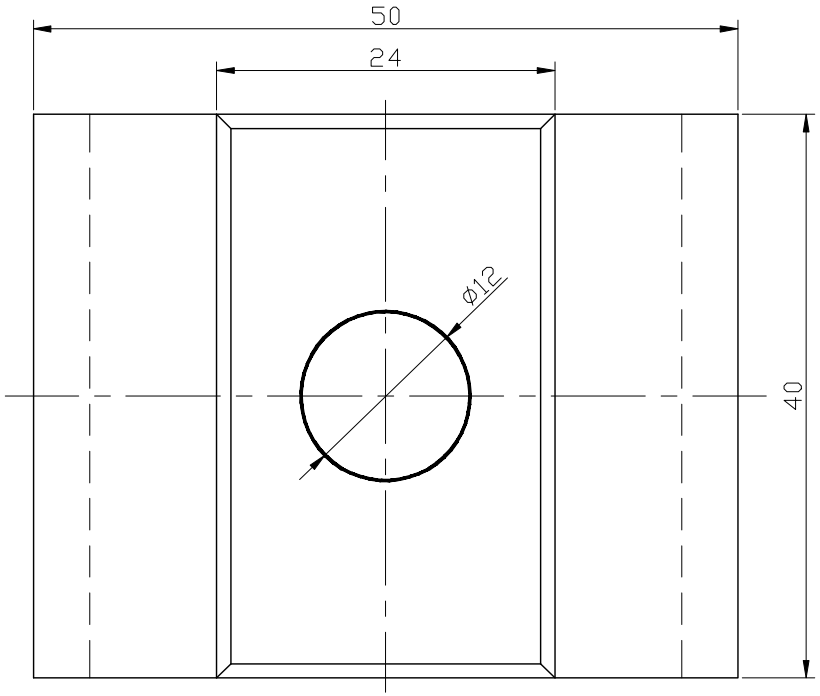

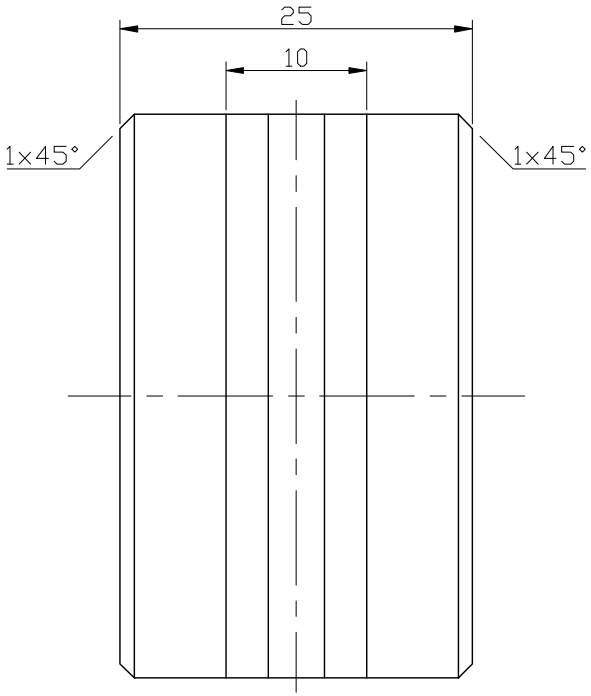

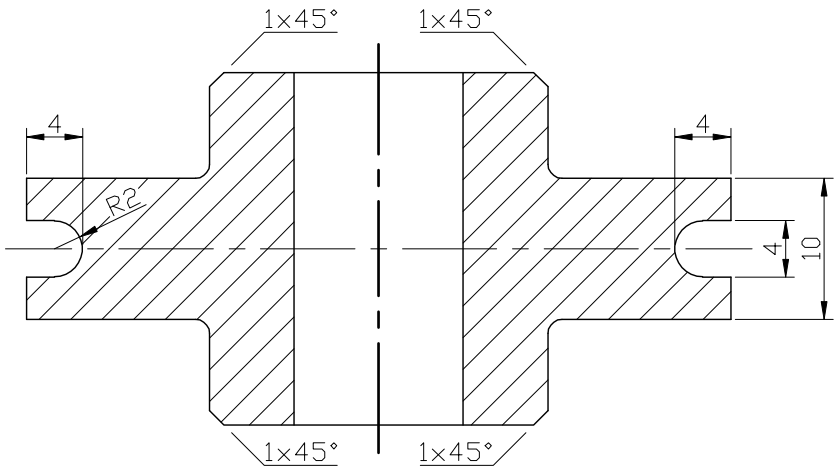

未注圆角: R=1

						油刮		福建塔牌水泥
								水泥磨滑履
标记	处数	分区	更改文件号	签名	年月日			
设计			标准化			阶段标记	重量	比例
							xxx5	xxx6
审核								紫铜
工艺			批准			共xx张 第 张xxx8		