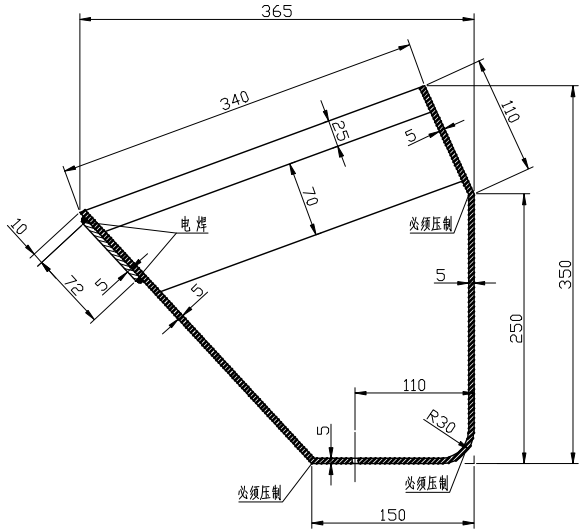

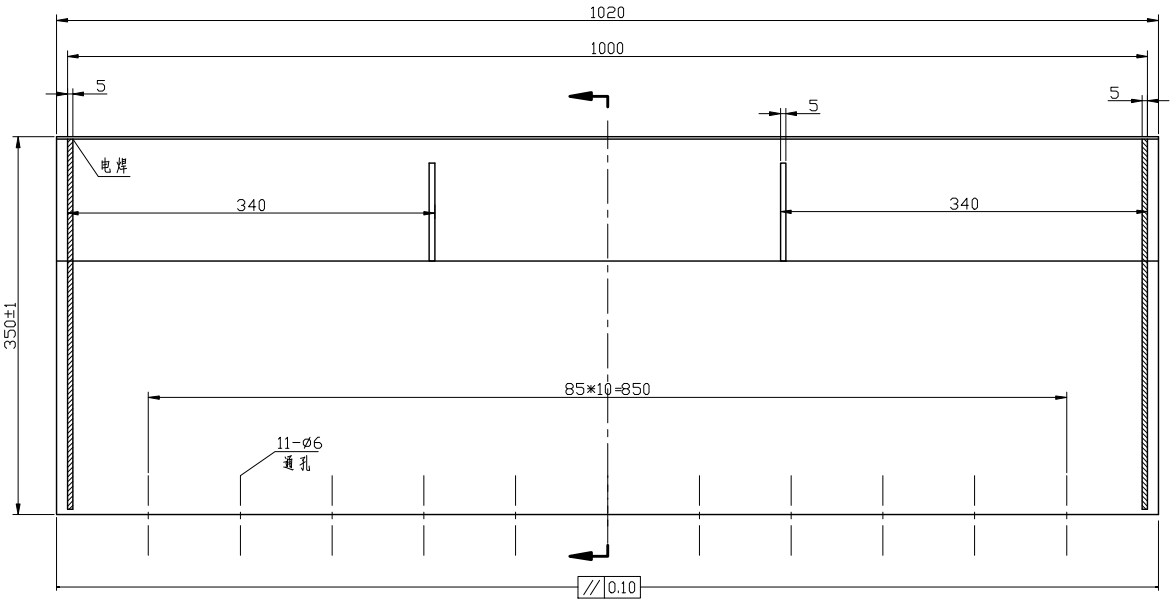

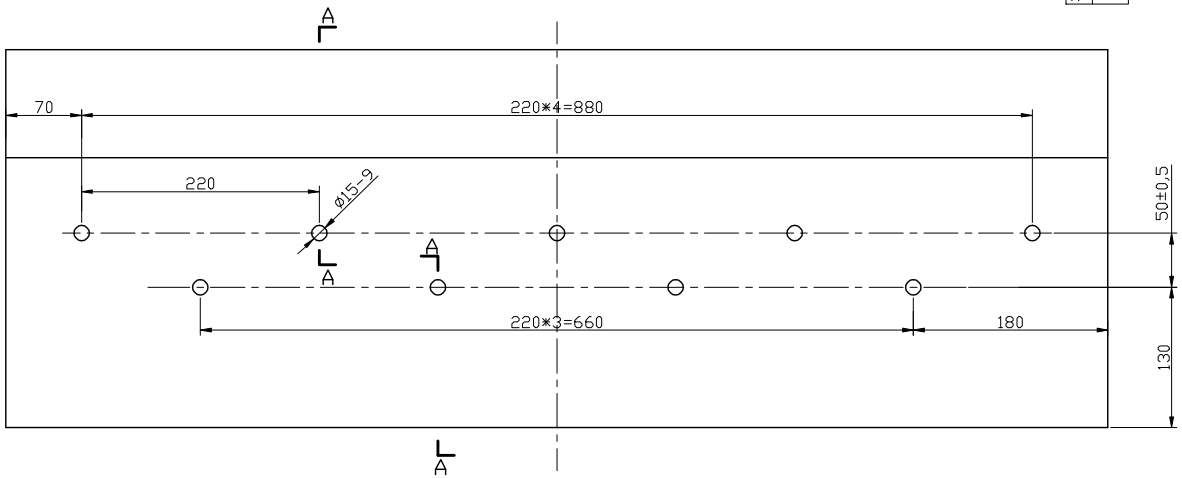

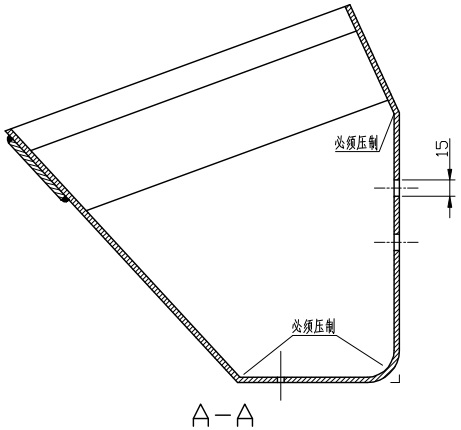

说明：孔距为重点控制尺寸;

标记	处数	分区	更改文件号	签名	年月日	料斗：TGD1000	福建塔牌水泥有限公司
设计	黄灵昌		标准化		2013.12.27	阶段标记 / 重量 / 比例	倒库提升机
制图	2015.7.21						
审核						共 张 第 张	16锰
工艺			批准				